

## Dot

| | |
|---|---|
| **Código artículo** | **86.OP01.2300.02** |
| **Tipo de producto** | **Outdoor** |
| **Categoría** | **Luz Pixel** |
| **Familia** | **Dot** |
| **Pictograms** | 850° · CRI 80 · SDCM 3 · CE · Driver EXCL. · On Off · IP 66 |

## Esquema

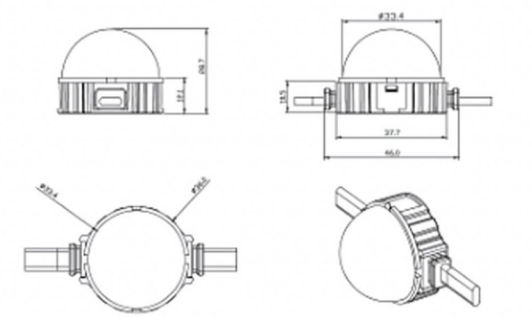

| | |
|---|---|
| **Producto** | |
| **Potencia real (W)** | **1.44** |
| **Flujo luminoso real (lm)** | **54.57** |
| **Ángulo de apertura** | **107.68** |
| **IP** | **66** |
| **Vida media (h)** | **80000h L70B10** |
| **Temperatura de color (K)** | **SINGLE COLOR** |
| **Consistencia de color (SDCM)** | **SDCM3** |